ET

Kiirjuhend

www.ezvizlife.com

Pakendi sisu

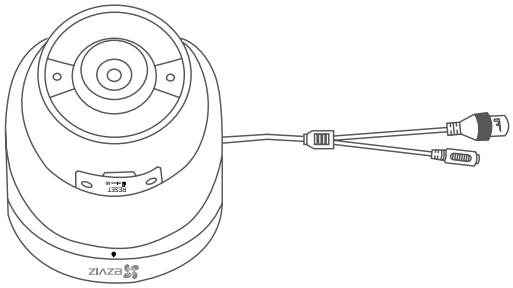

Kaamera

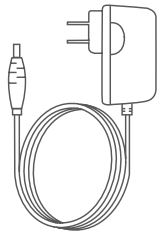

Toiteadapter

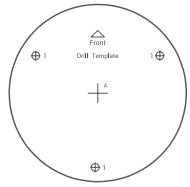

Paigaldusšabloon

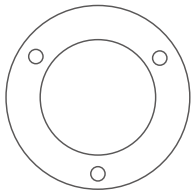

Alus

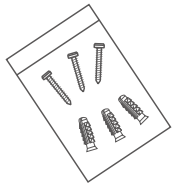

Kruvikomplekt

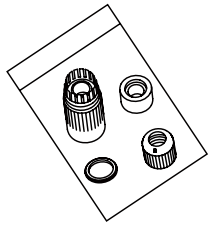

Veekindlaks tegemise komplekt

Kiirjuhend

Üldine

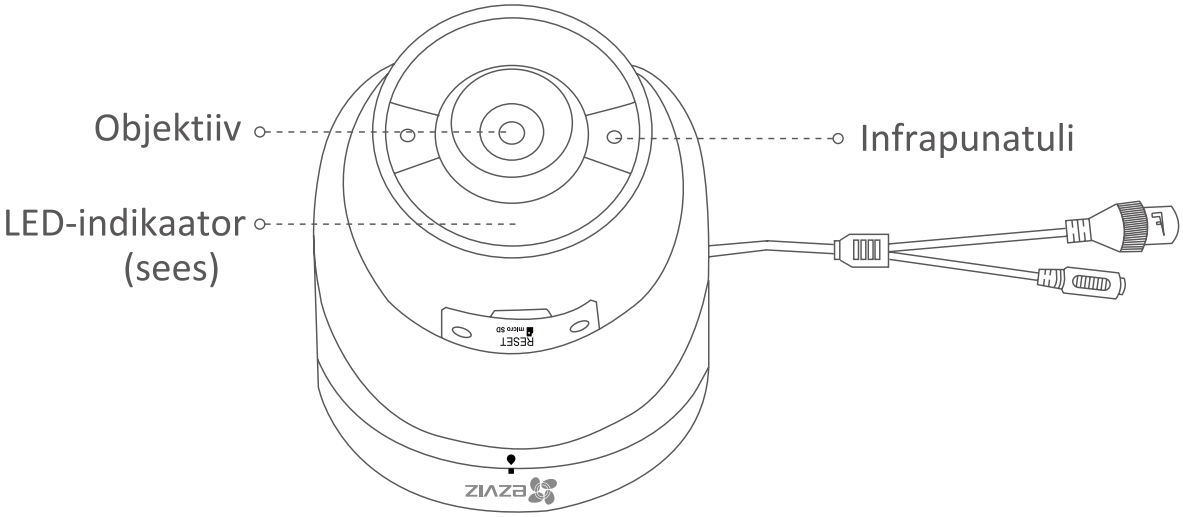

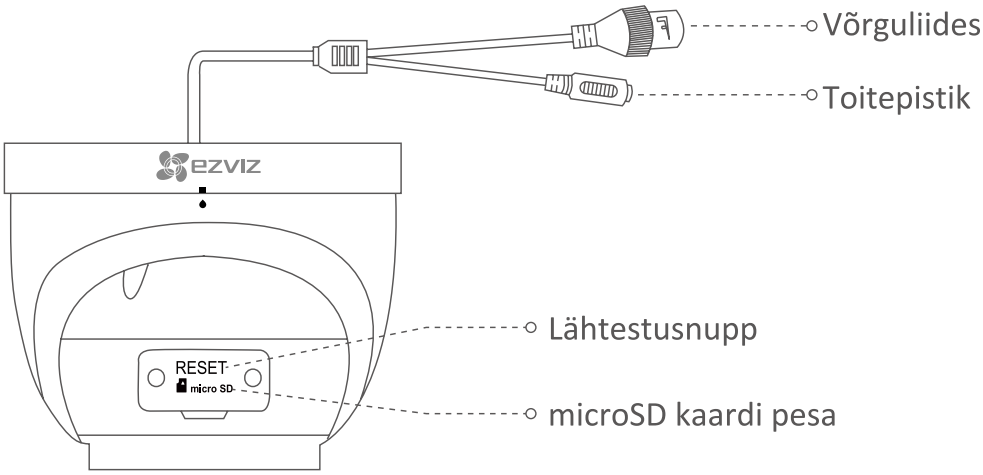

Nimetus	Kirjeldus
Infrapunatuli	Infrapunatuli süttib kehva valgustuse korral automaatselt tagades parema pildikvaliteedi.
LED-indikaator	• Pidevalt põlev punane tuli: Kaamera käivitub. • Aeglaselt vilkuv punane: Wi-Fi ühenduse probleem. • Kiirelt vilkuv punane: Kaamera probleem (nt MicroSD kaardi tõrge). • Pidevalt põlev sinine tuli: EZVIZ rakendusest vaadatakse videot. • Kiirelt vilkuv sinine: Kaamera on Wi-Fi ühenduse loomiseks valmis. • Aeglaselt vilkuv sinine: Kaamera töötab tõrgeteta.
microSD Card	• MicroSD kaardi peaks ostma eraldi. • Lähtestage kaart enne kasutamist EZVIZ rakenduse kaudu.
Lähtestusnupp	Taaskäivitamiseks ja tehaseseadete taastamiseks hoidke seda nuppu 5 sekundit all.

Tegevus

Samm 1

Lülita kaamera sisse

Samm 1

Wi-Fi kaamera puhul

Ühenda kaamera toitejuhe vooluvõrku.

Valik 1

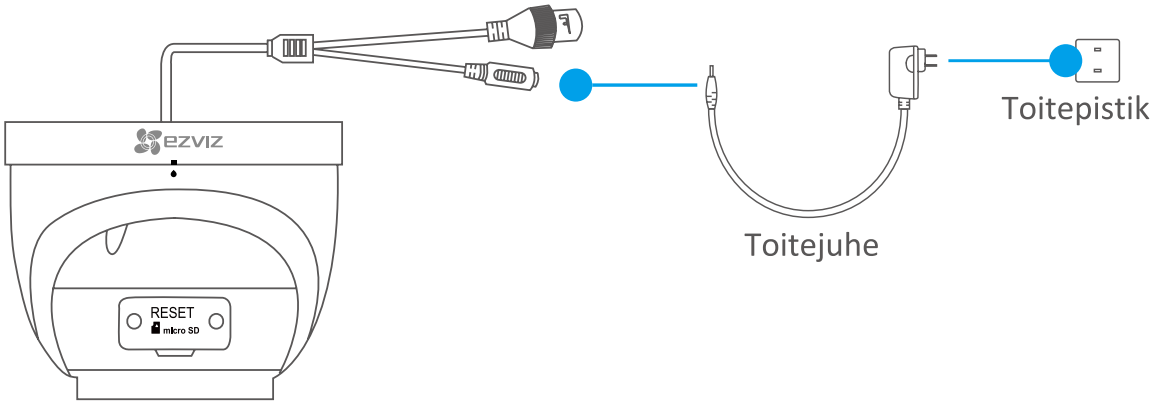

Samm 2

Kaamera seadistamine

1 Loo kasutajakonto

- Ühenda mobiiltelefon Wi-Fi võrku.
- Laadi alla ja paigalda EZVIZi rakendus. Rakenduse leiad Apple'i App Store või Androidi Google Play™ keskkonnast.
- Käivita rakendus ja registreeri viisardi juhiseid järgides EZVIZi kasutajakonto.

2 Lisa kaamera EZVIZi rakenduses

- Logi EZVIZi rakendusse sisse.
- Toksa jätkamiseks koduekraani ülemises paremas nurgas olevat "+" sümbolit.

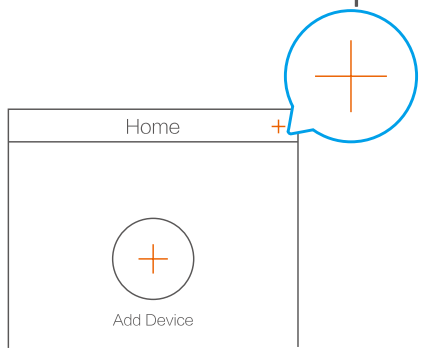

- Skaneeri kiirjuhendi tiitellehel või kaamera korpusel olev QR-kood.
- Järgi Wi-Fi seadistamise lõpetamiseks EZVIZi viisardi juhiseid.

Wi-Fi kaamera toetab ka juhtmega ühendust. Selleks ühenda võrgujuhe ruuteriga.

Samm 3

Paigaldamine (valikuline)

Kaamera võib paigaldada seinale või lakke. Allpool oleme näitena kirjeldanud seinale paigaldamist.

Veendu, et lagi/sein oleks piisavalt tugev, et taluda kolmekordset kaamera raskust.

1 Paigalda alus

- Säti paigaldusšabloon kohta, kuhu soovid kaamerat paigaldada.
- (Ainult tsemendist lagede/seinade puhul) Puuri šablooni järgi kruviaugud ja sisesta kolm tüüblit.
- Kruvi kaamera kolme kaasas oleva metallkruviga tugipinna külge.

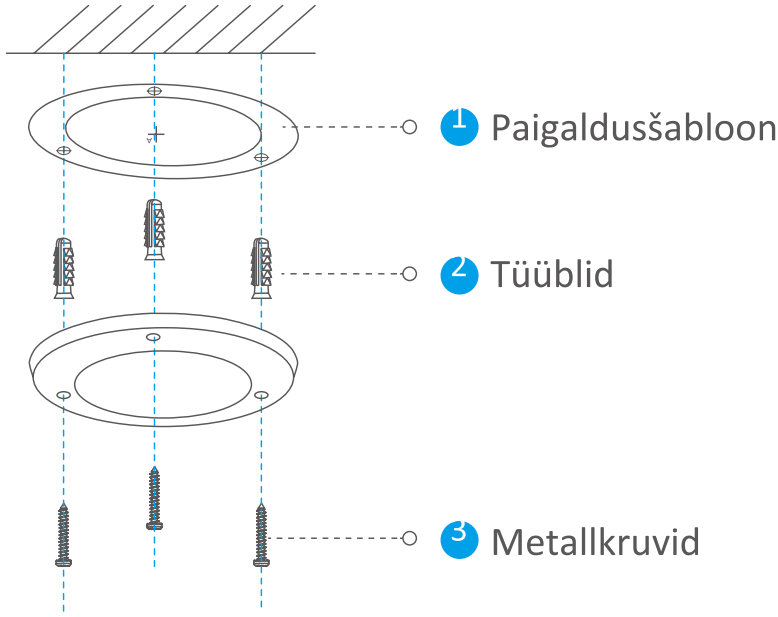

Kui paigaldusšabloon jääb pärast paigaldamist paistma, rebi see maha.

2 Paigalda kaamera

Paigalda kaamera aluse külge, pöörates seda lukustumiseni päripäeva.

Küljelt veetud juhtmed

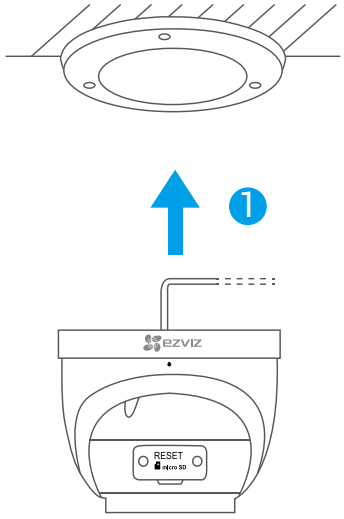

2 Pööra kaamerat, nagu on näidatud joonisel.

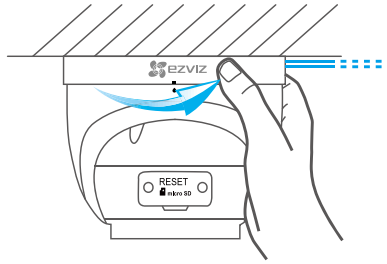

Ülevalt veetud juhtmed

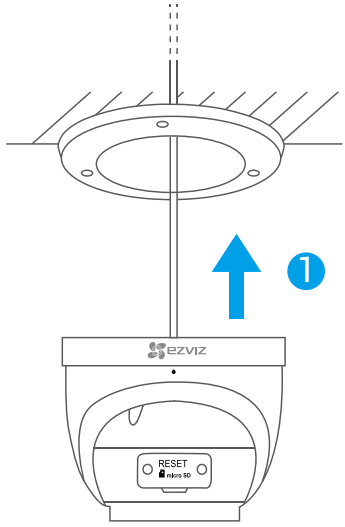

2 Pööra kaamerat, nagu on näidatud joonisel.

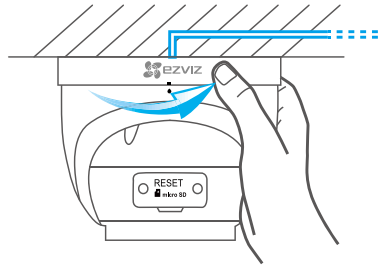

3 Paigalda veekindlaks muutmise komplekt (valikuline)

- Kasuta seda komplekti kui kaamera paigaldatakse välja või suure õhuniiskusega ruumi.
- Järgmisteks sammudeks pead võrgupistiku ära lõikama ja pärast uuesti ühendama. Pöördu vajadusel spetsialisti poole.

1. Lõika võrgujuhtme üks pistik (A) juhtme küljest lahti.

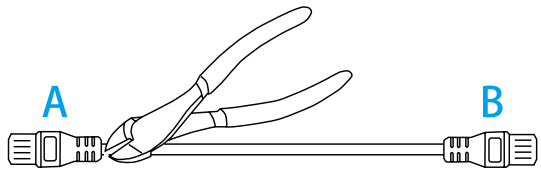

2. Juhi võrgujuhtme ots A läbi mutri, tihendi ja otsakorgi.

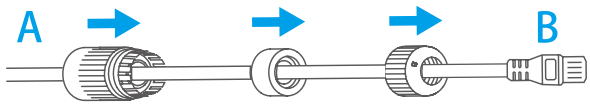

3. Ühenda pistik juhtme A külge.

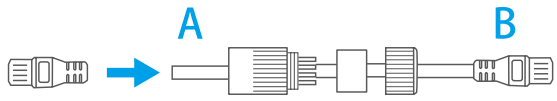

4. Sisesta kaamera võrgupessa tihend.
5. Sisesta samasse pessa võrgujuhtme pistik.
6. Sisesta tihend otsakorki ja keera otsakork ja mutter kinni.

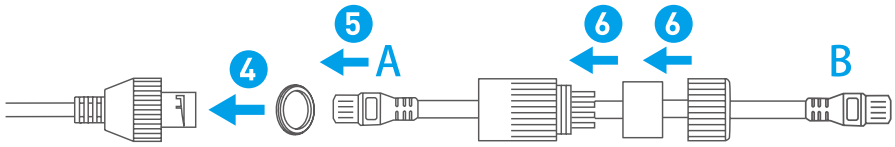

7. Ühenda võrgujuhtme ots B ruuteri või PoE-lülitiga.

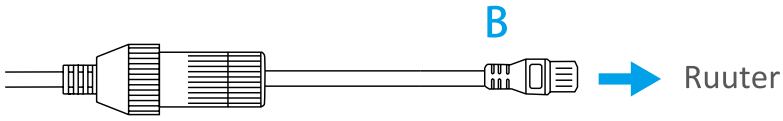

4 Reguleeri jälgimisnurka

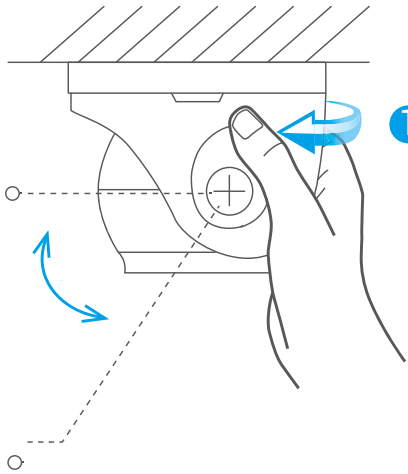

1. Pööra kaamerat, nagu on näidatud joonisel.
2. Keera reguleerimis-nupp lahti.
3. Reguleeri nurka.
4. Keera reguleerimis-nupp kinni.

Üksikasjalikku teavet leiab aadressilt www.ezvizlife.com.

UD15298B